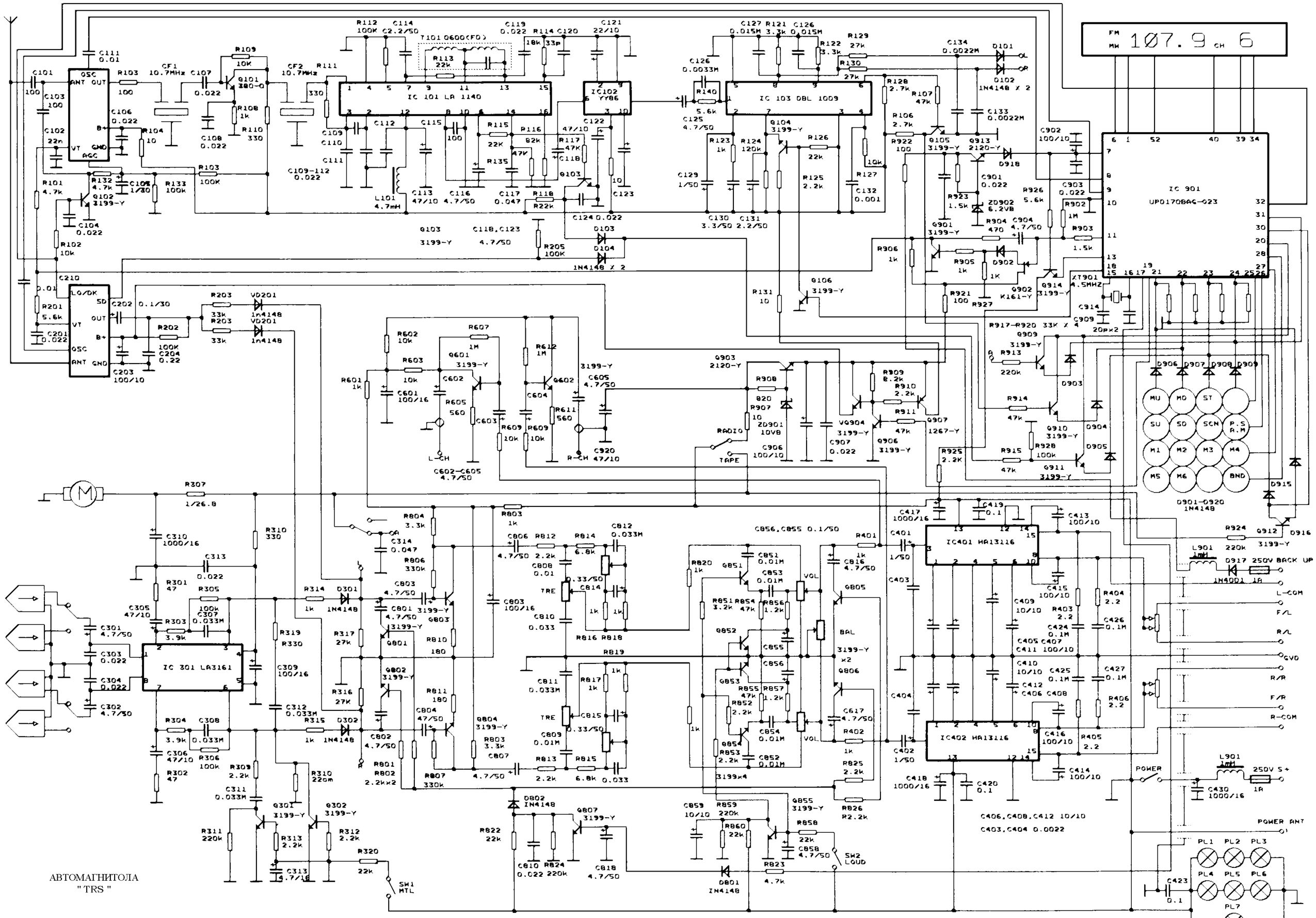

АВТОМАГНИТОЛА
" TRS "

Схема автомагнитолы TRS