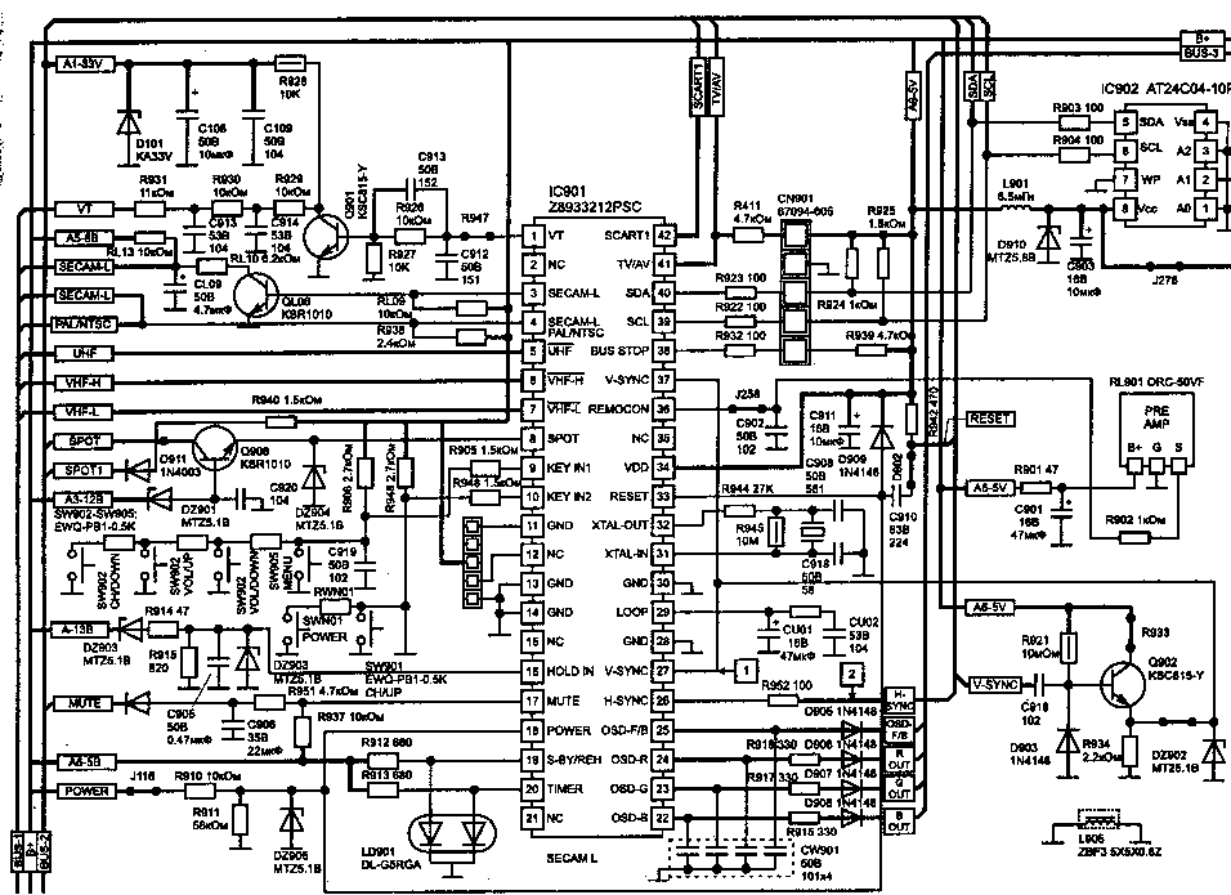
IC901
Z8933212PSC
IC902 AT24C04-10P
CN901
67094-006
RL901 ORG-50VF
PRE AMP
B+ G S
LD901
DL-G5RGA
LD905
ZBF3 5X5X0.6Z
SECAM L
VT
A5-6B
SECAM-L
PAL/NTSC
UHF
VHF-H
VHF-L
SPOT
SPOT1
A3-12B
A-13B
MUTE
POWER
A6-5B
A1-33V
A6-5V
B+
BUS-3
BUS-1
BUS-2
SCART1
TV/AV
SDA
SCL
RESET
V-SYNC
H-SYNC
OSD-F/B
R OUT
G OUT
B OUT
SW902 CHDOWN
SW902 VOLUP
SW902 VOLDOWN
SW905 MENU
SW901 CH/UP
SW901 EWQ-PB1-0.5K
SW902-SW905: EWQ-PB1-0.5K
SW901 POWER
D101 KA33V
C106 50В 10мкФ
C109 50В 104
R928 10K
R931 11кОм
R930 10кОм
R929 10кОм
Q901 KSC815-Y
C913 50В 152
R926 10кОм
R947
R927 10K
C912 50В 151
C913 53В 104
C914 53В 104
RL13 10кОм
RL10 6.2кОм
C109 50В 4.7мкФ
Q108 K8R1010
RL09 10кОм
R938 2.4кОм
R940 1.5кОм
C911 1N4003
Q908 K8R1010
C920 104
DZ901 MTZ5.1B
DZ904 MTZ5.1B
R906 2.7кОм
R944 2.7кОм
R905 1.5кОм
R948 1.5кОм
C919 50В 102
R914 47
R915 820
DZ903 MTZ5.1B
R951 4.7кОм
C905 50В 0.47мкФ
C906 35В 22мкФ
R937 10кОм
R912 680
R913 680
J116
R910 10кОм
R911 56кОм
DZ905 MTZ5.1B
R411 4.7кОм
R925 1.8кОм
R923 100
R922 100
R932 100
R924 1кОм
R939 4.7кОм
J258
C902 50В 102
C911 16В 10мкФ
C908 50В 561
D909 1N4148
D902
R944 27K
R945 10M
C910 50В 224
C918 50В 58
CU01 16В 47мкФ
CU02 53В 104
R962 100
D905 1N4148
R918 330
D906 1N4148
R917 330
D907 1N4148
D908 1N4148
R916 330
CW901 50В 101x4
R903 100
R904 100
L901 6.5мГн
D910 MTZ5.6B
C903 16В 10мкФ
J278
R901 47
C901 16В 47мкФ
R902 1кОм
R921 10кОм
R933
Q902 KSC815-Y
C918 102
D903 1N4148
R934 2.2кОм
DZ902 MTZ5.1B

Схема телевизора Samsung CK-5073T/ 5073ZR/ 5073Z

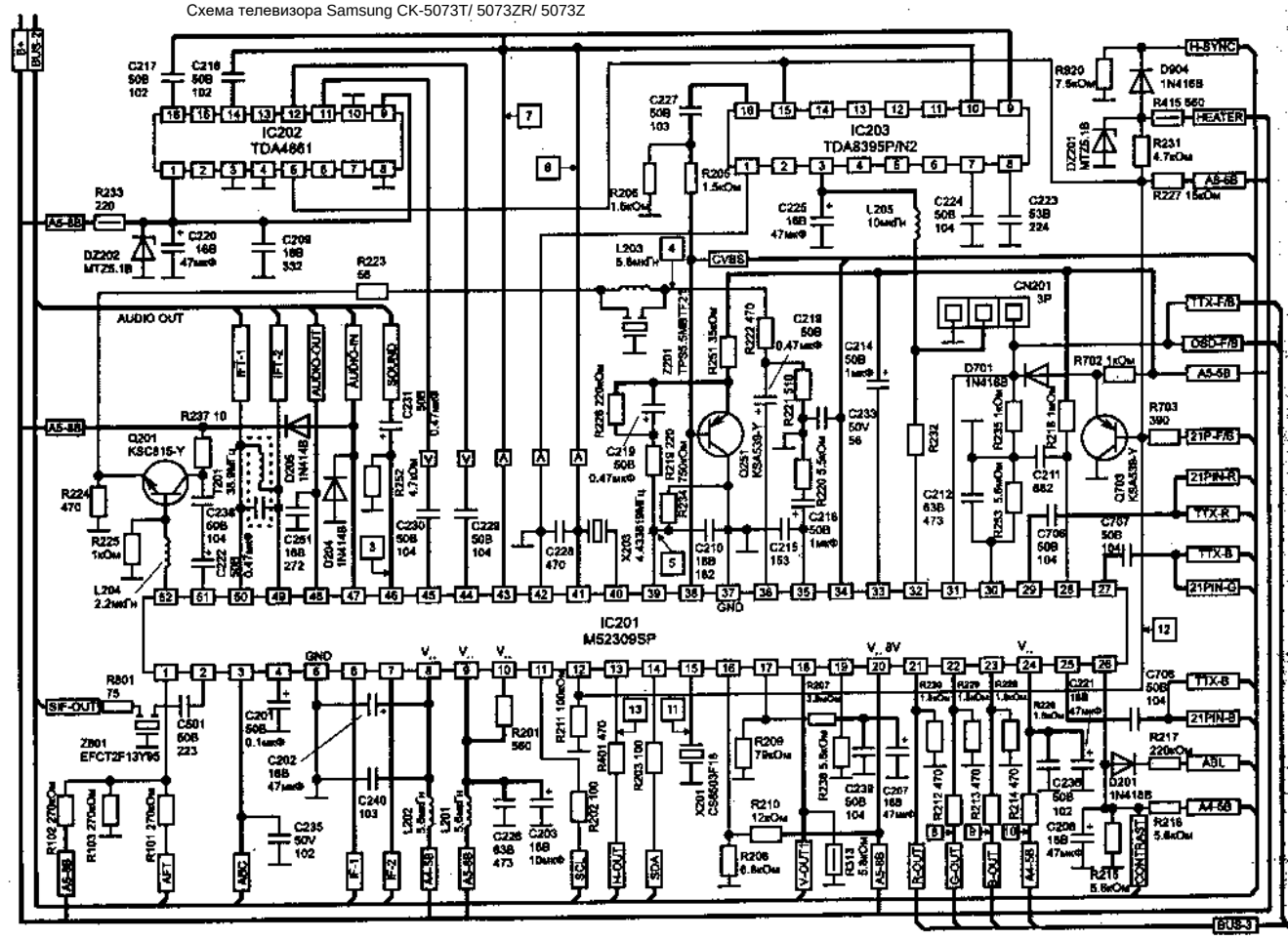

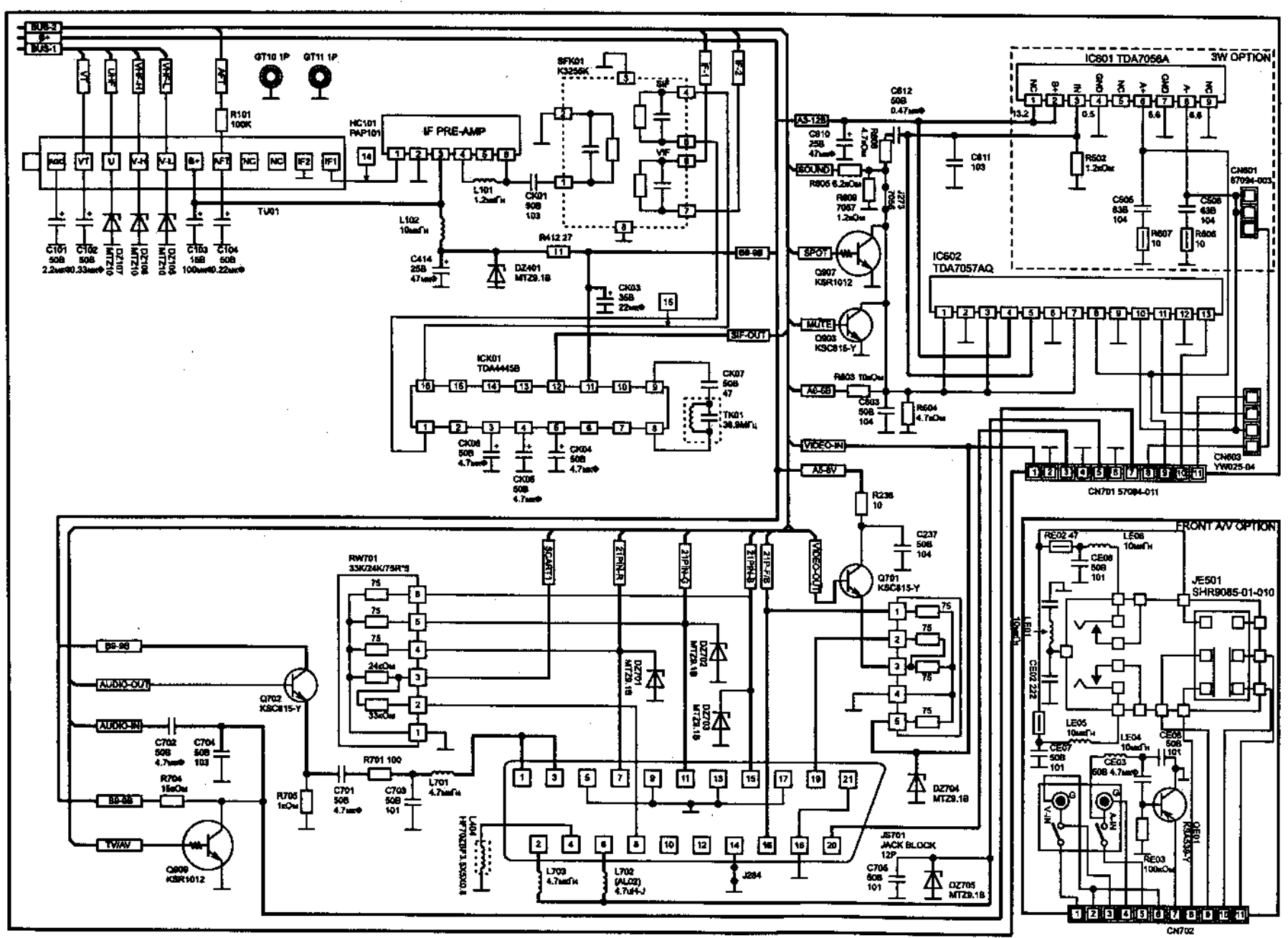
IC801 TDA7056A
3W OPTION
IC602
TDA7057AQ
IF PRE-AMP
HC101
PAP101
TU01
R101
100K
GT10 1P
GT11 1P
SFK01
K3256K
L101
1.2мГн
CK01
50В
103
L102
10мкГн
C414
25В
47мкф
DZ401
MTZ9.1B
R412 27
CK03
35В
22мкф
ICK01
TDA4445B
CK07
50В
47
TK01
38.9МГц
CK06
50В
4.7мкф
CK04
50В
4.7мкф
CK05
50В
4.7мкф
C101
50В
2.2мкф
C102
50В
0.33мкф
C103
16В
100мкф
C104
50В
0.22мкф
DZ107
MTZ10
DZ108
MTZ10
DZ109
MTZ10
DZ210
MTZ10
C812
50В
0.47мкф
C810
25В
47мкф
R808
4.7кОм
R805 6.2кОм
R809
7057
1.2кОм
R502
1.2кОм
C811
103
C505
63В
104
C506
63В
104
R607
10
R606
10
CN601
87094-003
Q907
KSR1012
Q903
KSC815-Y
R603 10кОм
C603
50В
104
R604
4.7кОм
CN603
YW025-04
CN701 57094-011
R236
10
C237
50В
104
Q701
KSC815-Y
RW701
33K/24K/75R*9
Q702
KSC815-Y
C702
50В
4.7мкф
C704
50В
103
R704
15кОм
R705
1кОм
C701
50В
4.7мкф
R701 100
C703
50В
101
L701
4.7мкф
Q909
KSR1012
DZ701
MTZ9.1B
DZ702
MTZ9.1B
DZ703
MTZ9.1B
DZ704
MTZ9.1B
DZ705
MTZ9.1B
L703
4.7мкф
L702
(ALC2)
4.7uH-J
J284
JS701
JACK BLOCK
12P
C706
50В
101
FRONT A/V OPTION
RE02 47
LE06
10мкГн
CE06
50В
101
JE501
SHR9085-01-010
CE02 222
LE05
10мкГн
LE04
10мкГн
CE07
50В
101
CE03
50В 4.7мкф
CE05
50В
101
RE03
100кОм
QE01
KSC535-Y
CN702
BUS-2
BUS-1
B+
AUDIO-OUT
AUDIO-IN
TVAV
SOUND
SPOT
MUTE
VIDEO-IN
VIDEO-OUT
SIF-OUT
SCART1
21PIN-R
21PIN-G
21PIN-B
21P-FB

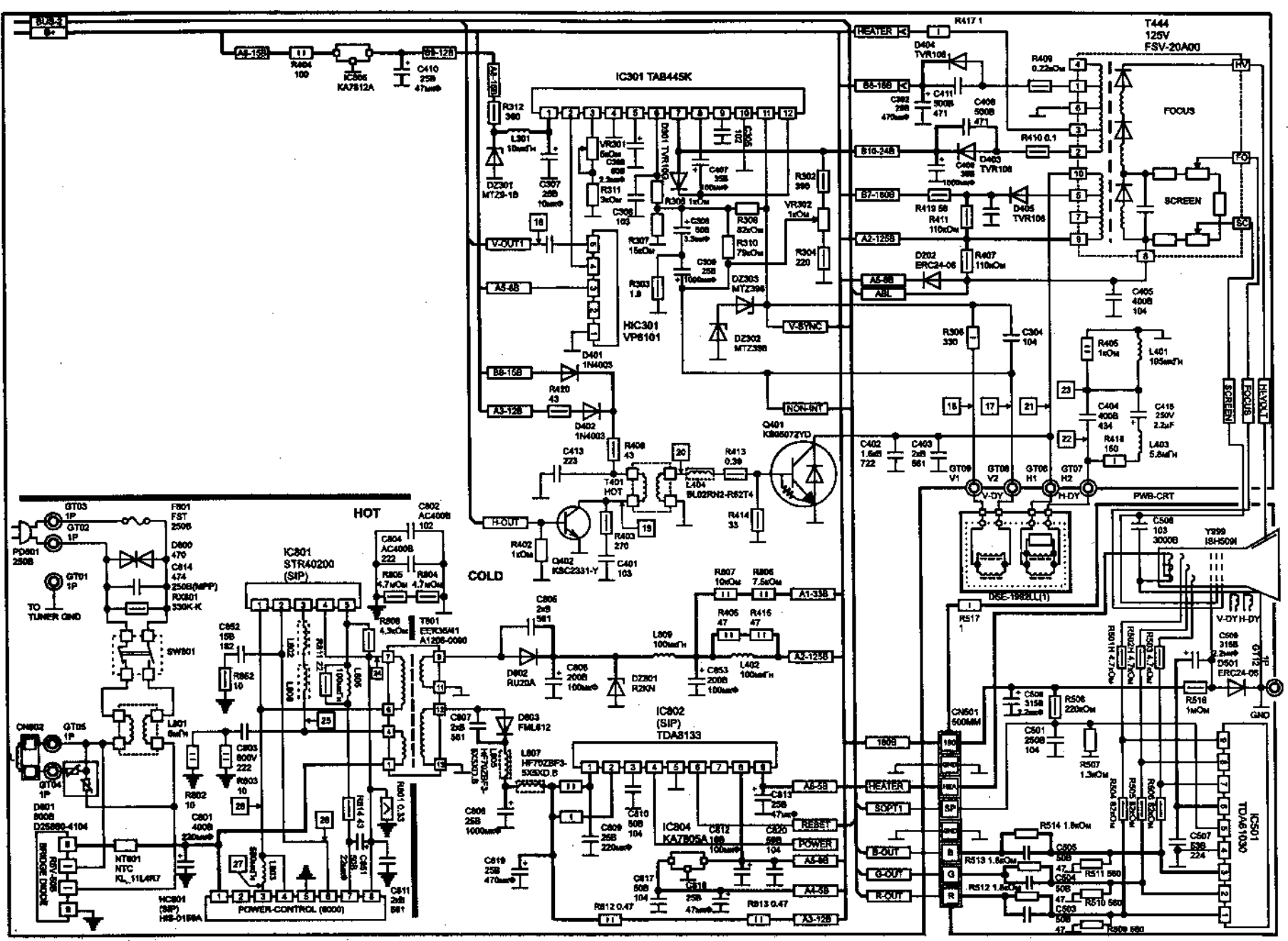
T444
125V
FSV-20A00
IC301 TAB445K
HIC301
VPS101
IC801
STR40200
(SIP)
HOT
COLD
IC802
(SIP)
TDA8133
IC804
KA7805A
IC501
TDA6103Q
POWER-CONTROL (8000)
FOCUS
SCREEN
PWB-CRT
TO TUNER GND
HEATER
V-OUT1
A5-6B
B8-15B
A3-12B
H-OUT
NON-INT
V-STNC
A2-12SB
A1-33B
B7-16B
B16-24B
B6-15B
A5-5B
RESET
POWER
B-OUT
G-OUT
R-OUT
V-DY
H-DY
GND