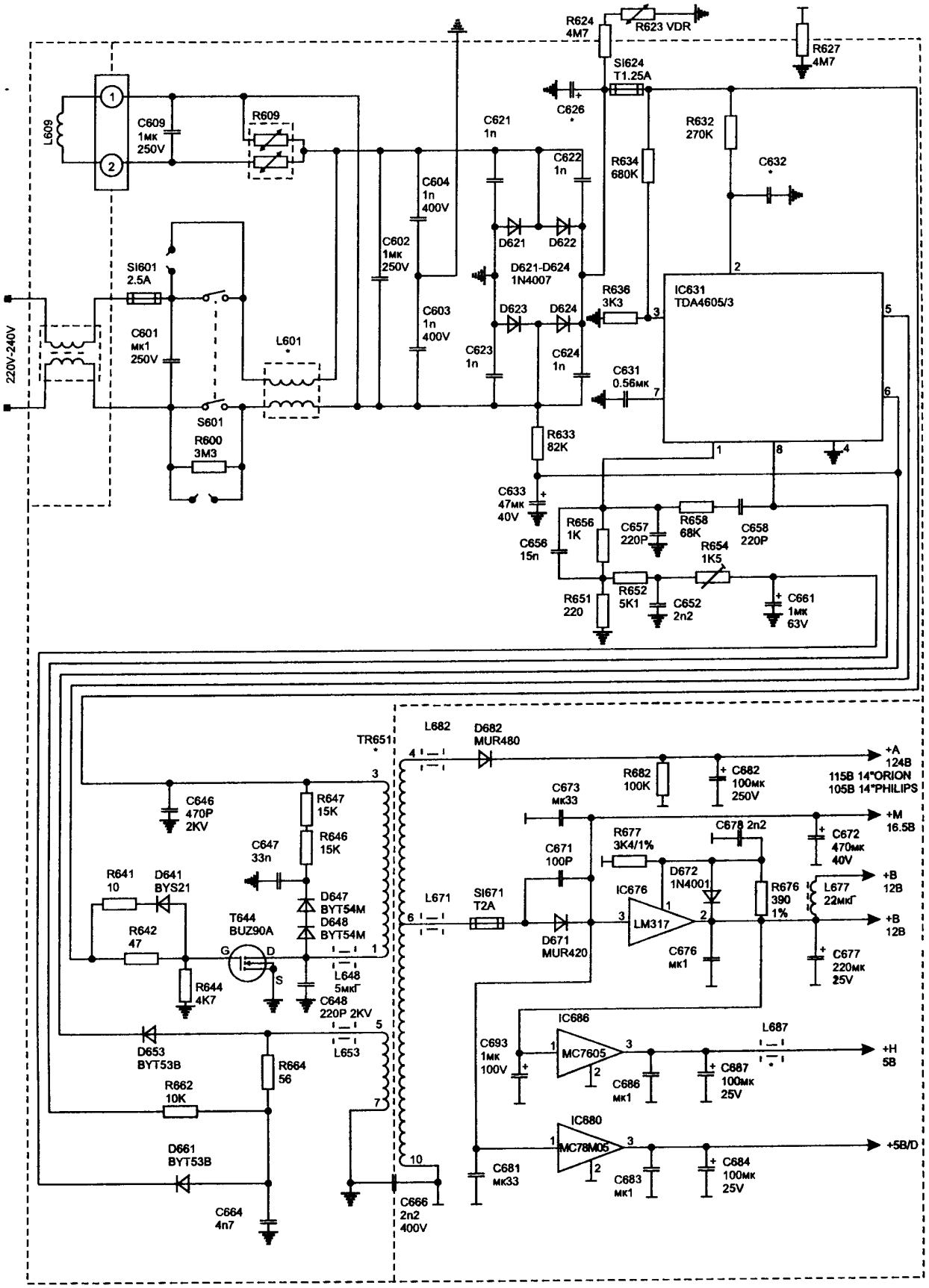

Принципиальная схема

Схема блока питания телевизора GRUNDIG CUC6300, P37-060, P40-060, P37-640, P40-640, P42-060, P45-640, P50-640, 51-060, 51-640, T55-060, T55-640