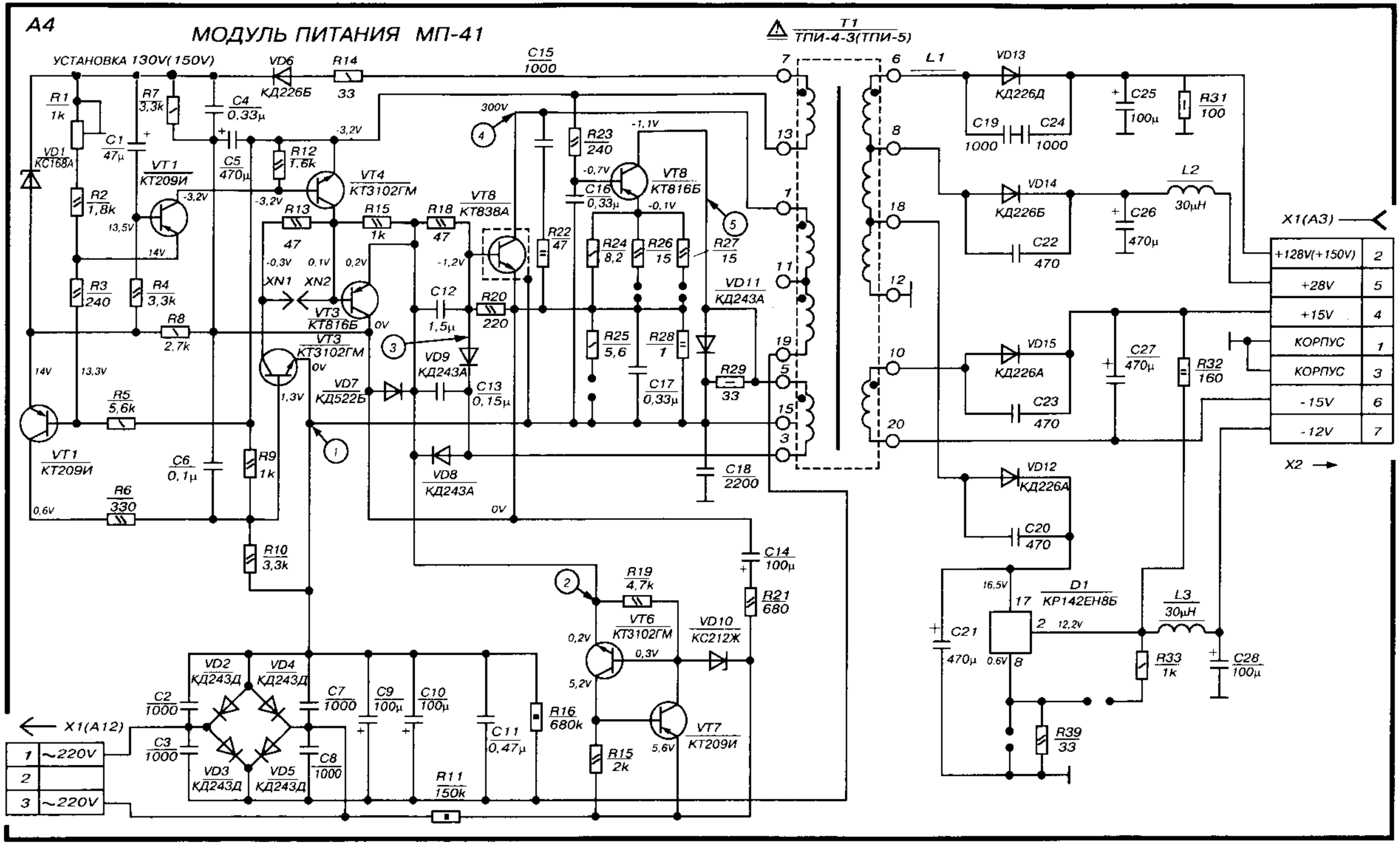

Схема блока питания телевизора МП-41

Схема электрическая принципиальная модуля питания МП-41