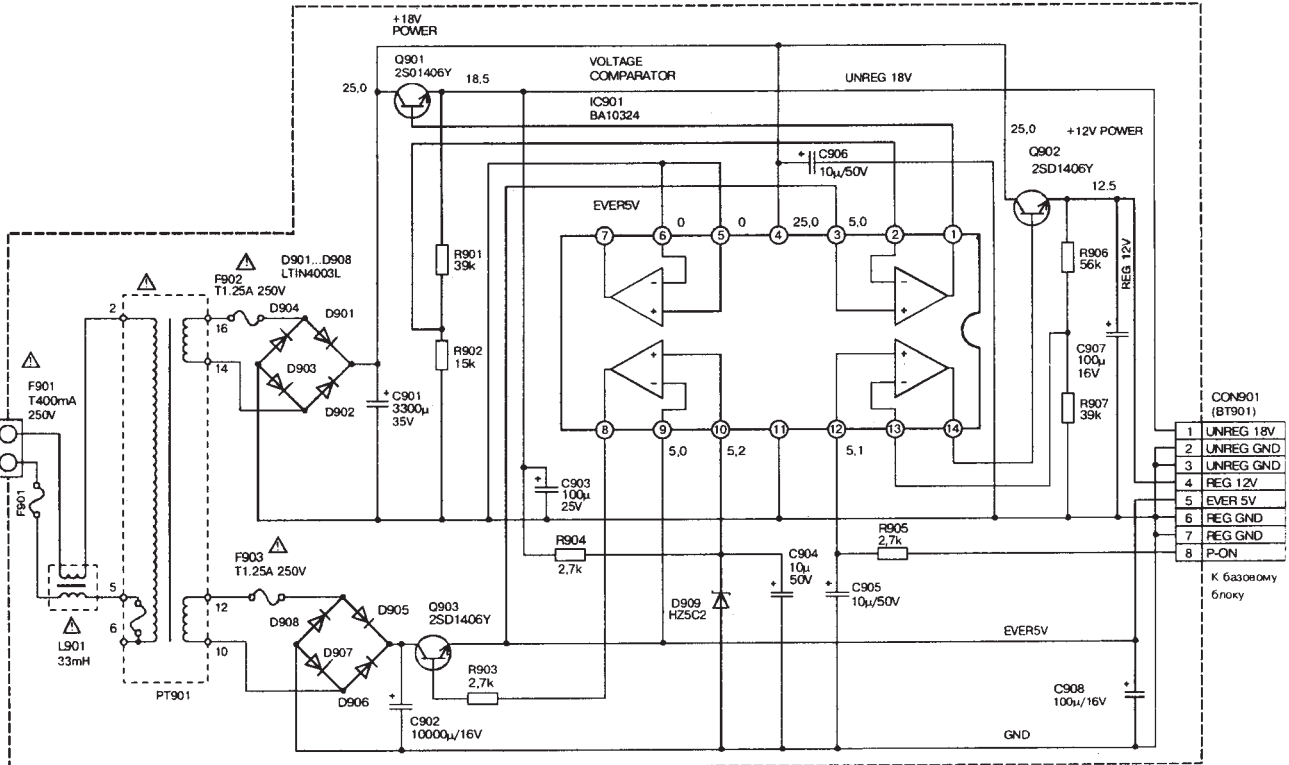

Схема блока питания видеомагнитофона AIWA HV-SX1

Рис. 2.4. Принципиальная схема источника питания видеоплейера HV-SX1.