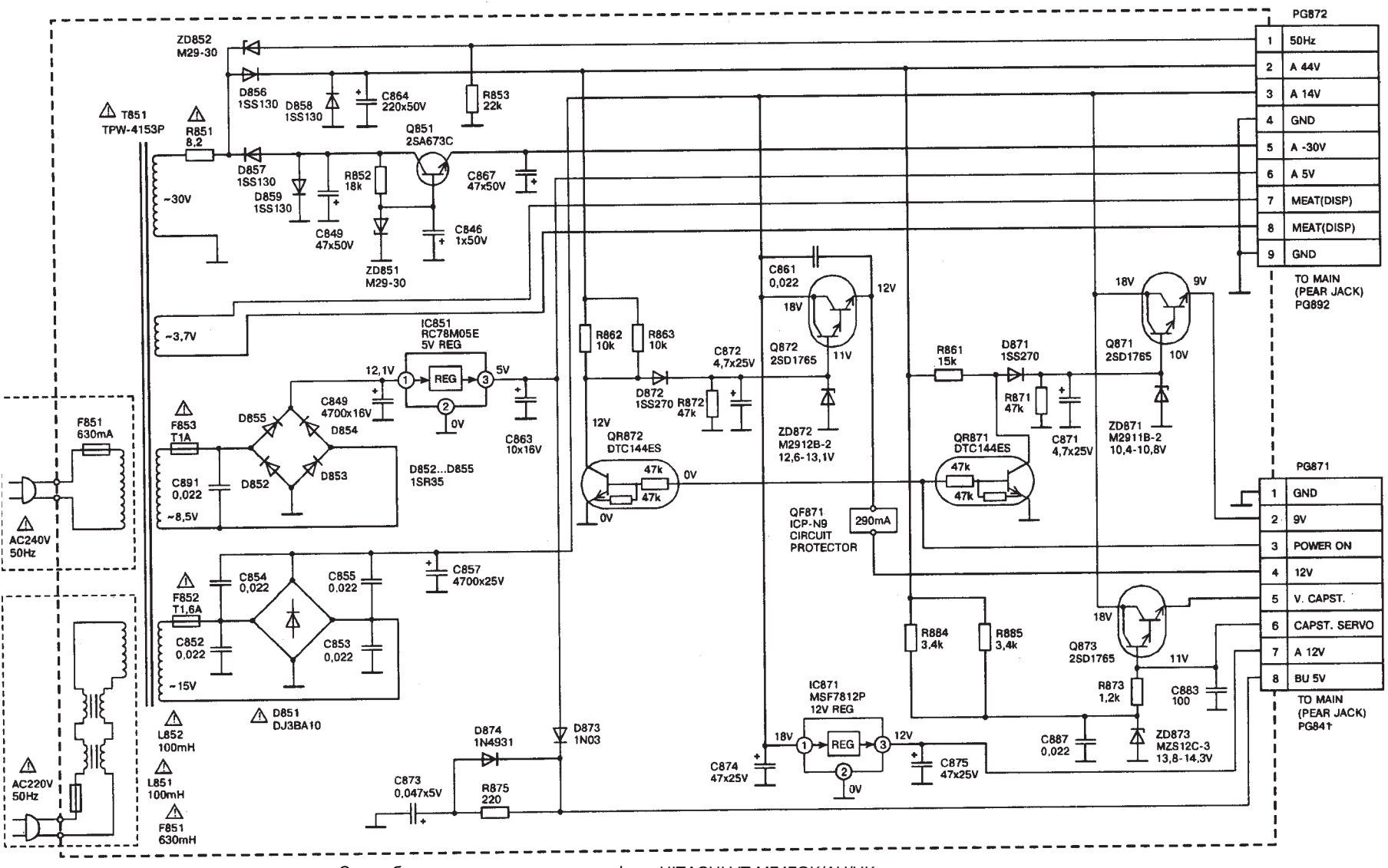

Схема блока питания видеомагнитофона HITACHI VT-M747GK/AU/UK

Принципиальная схема источника питания видеомагнитофонов VT-M747GK/AU/UK