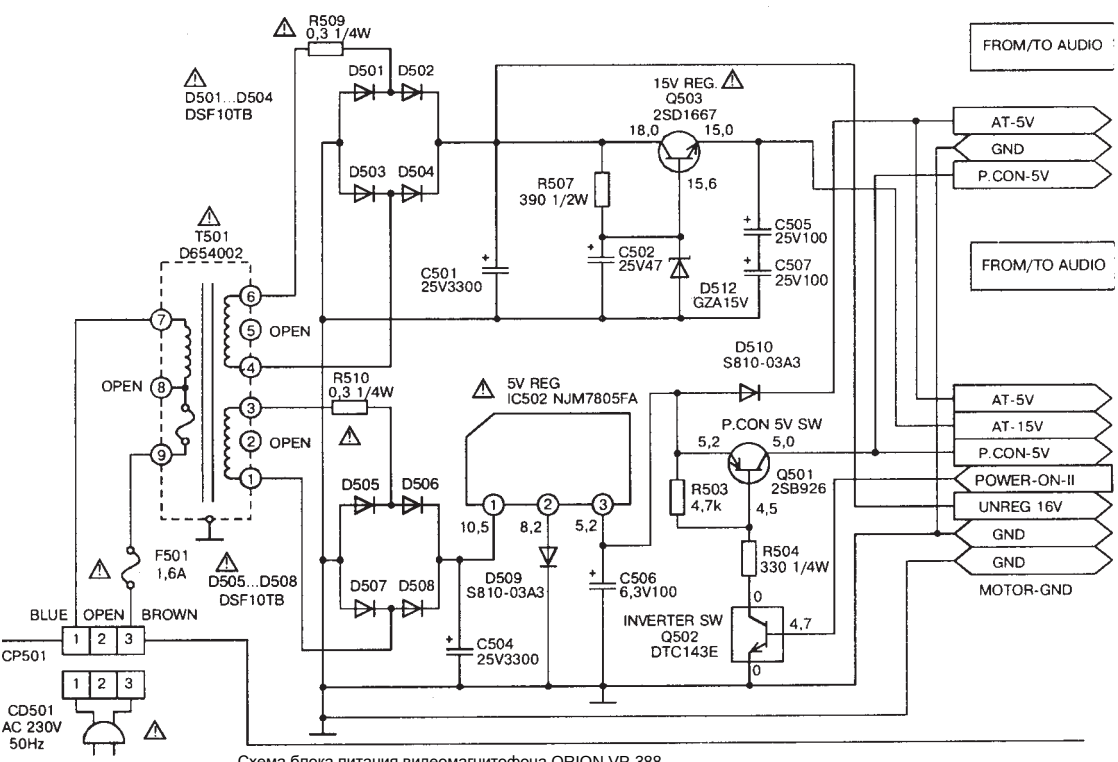

Схема блока питания видеомагнитофона ORION VP-388

Принципиальная схема источника питания видеоплейеров ORION-388, OTAKE V-33.