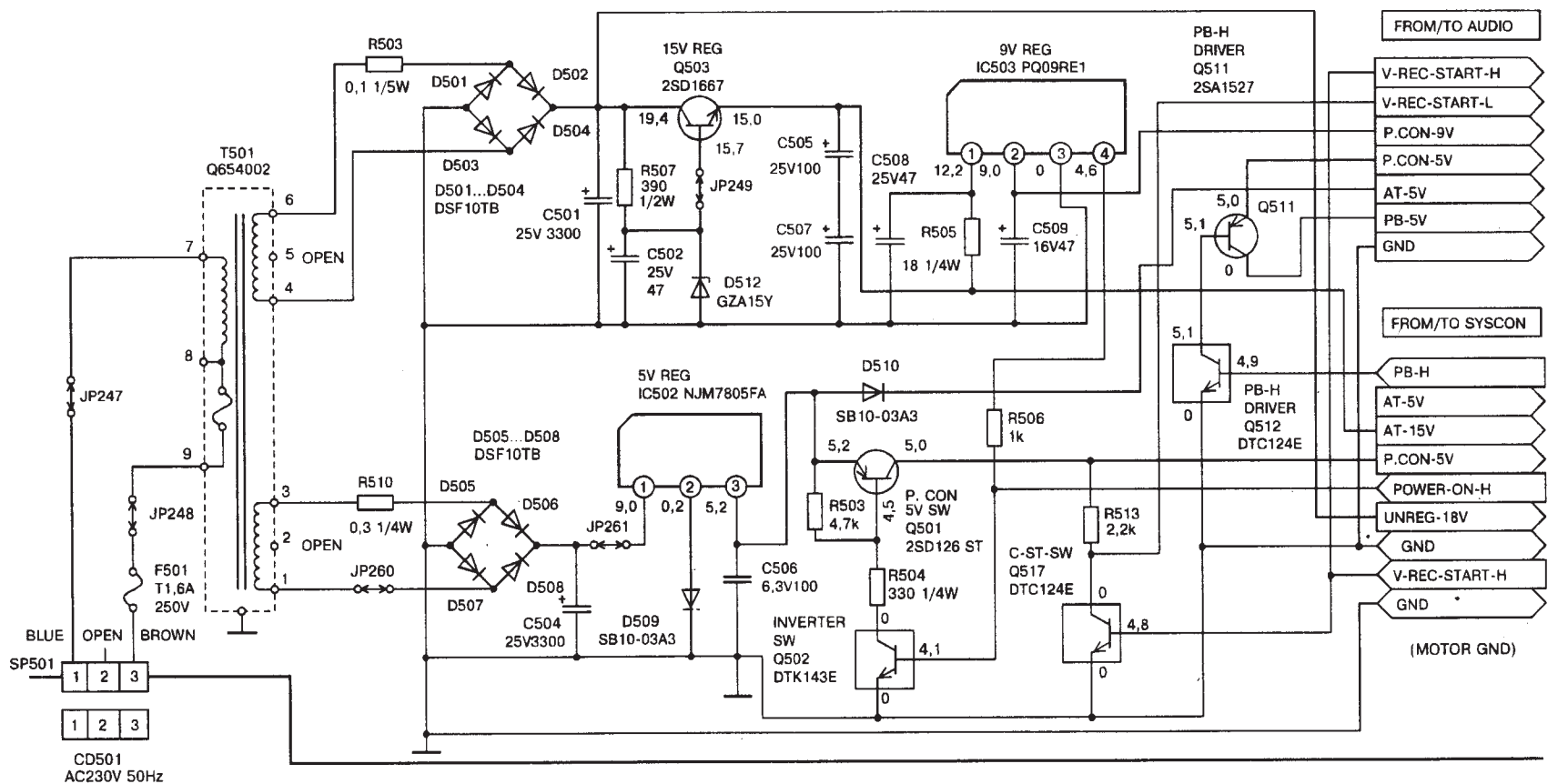

Схема блока питания видеомагнитофона ORION VP-688

Принципиальная схема источника питания видеомагнитофонов ORION VP-688, OTAKE VR-44