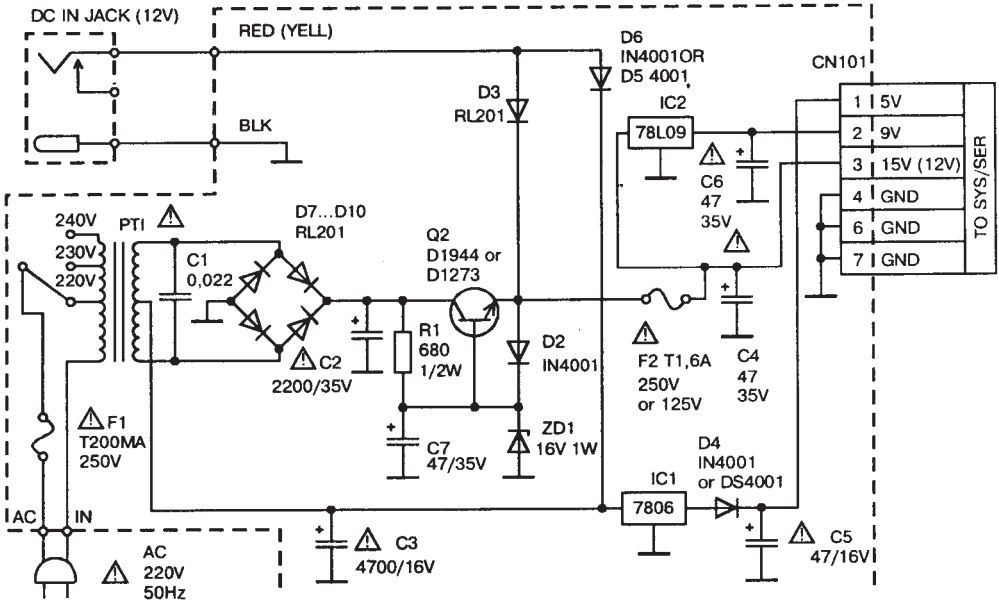

Схема блока питания видеомагнитофона SAMSUNG PK-980R/981R/982R

Принципиальная схема источника питания видеоплейеров PK-980R/981R/982R фирмы SAMSUNG.