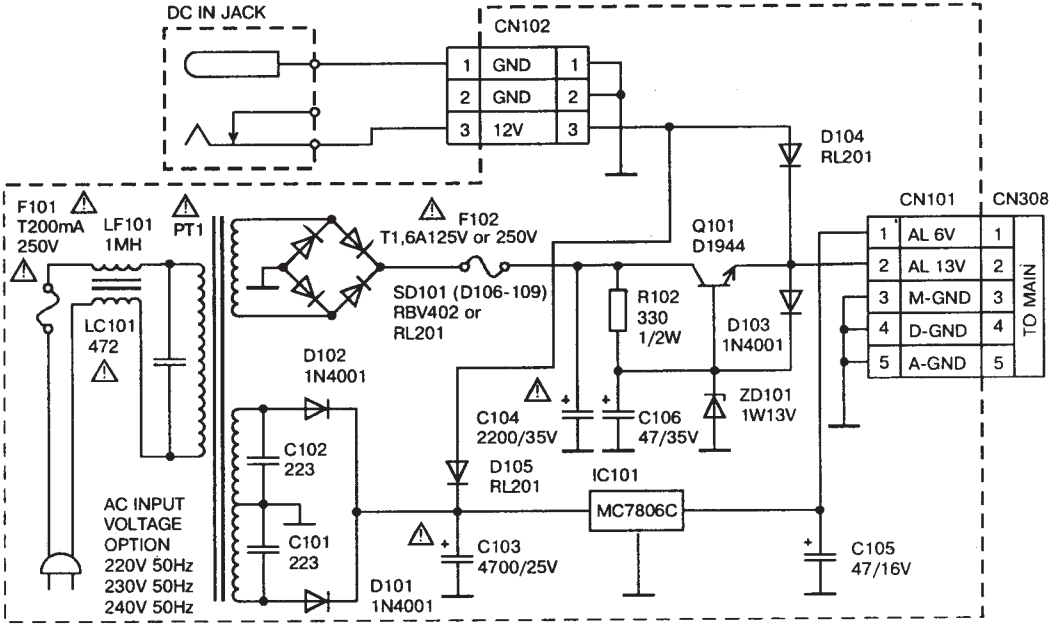

Схема блока питания видеомагнитофона SAMSUNG PK-990R/991R/992R

Принципиальная схема источника питания видеоплейеров PK-990R/991R/992R.