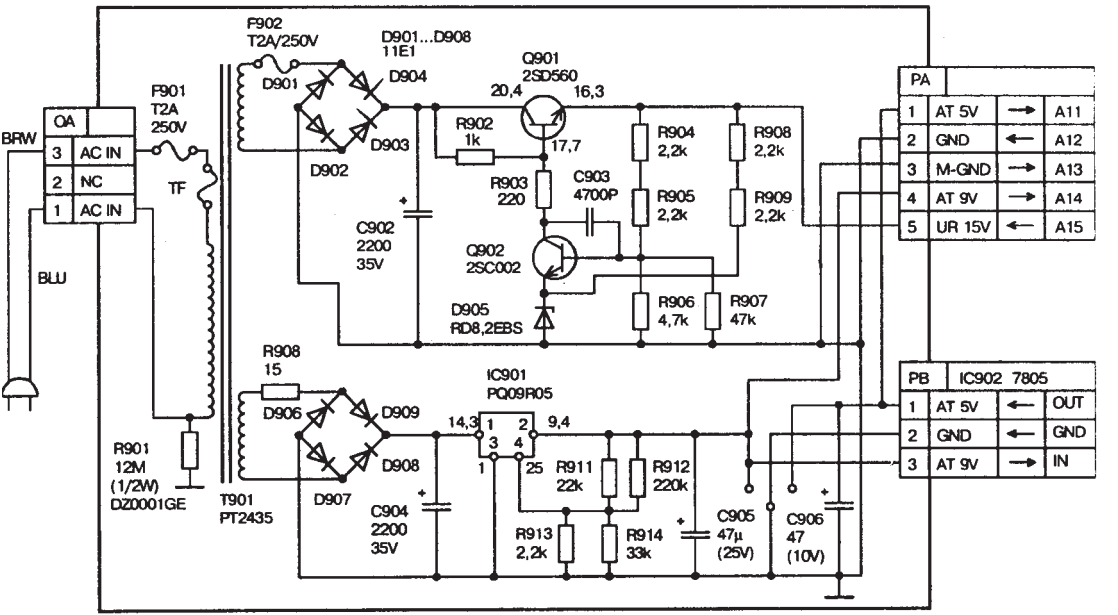

Схема блока питания видеомагнитофона SHARP VC-6V3DR

Принципиальная схема источника питания видеомагнитофона VC-6V3DR фирмы SHARP